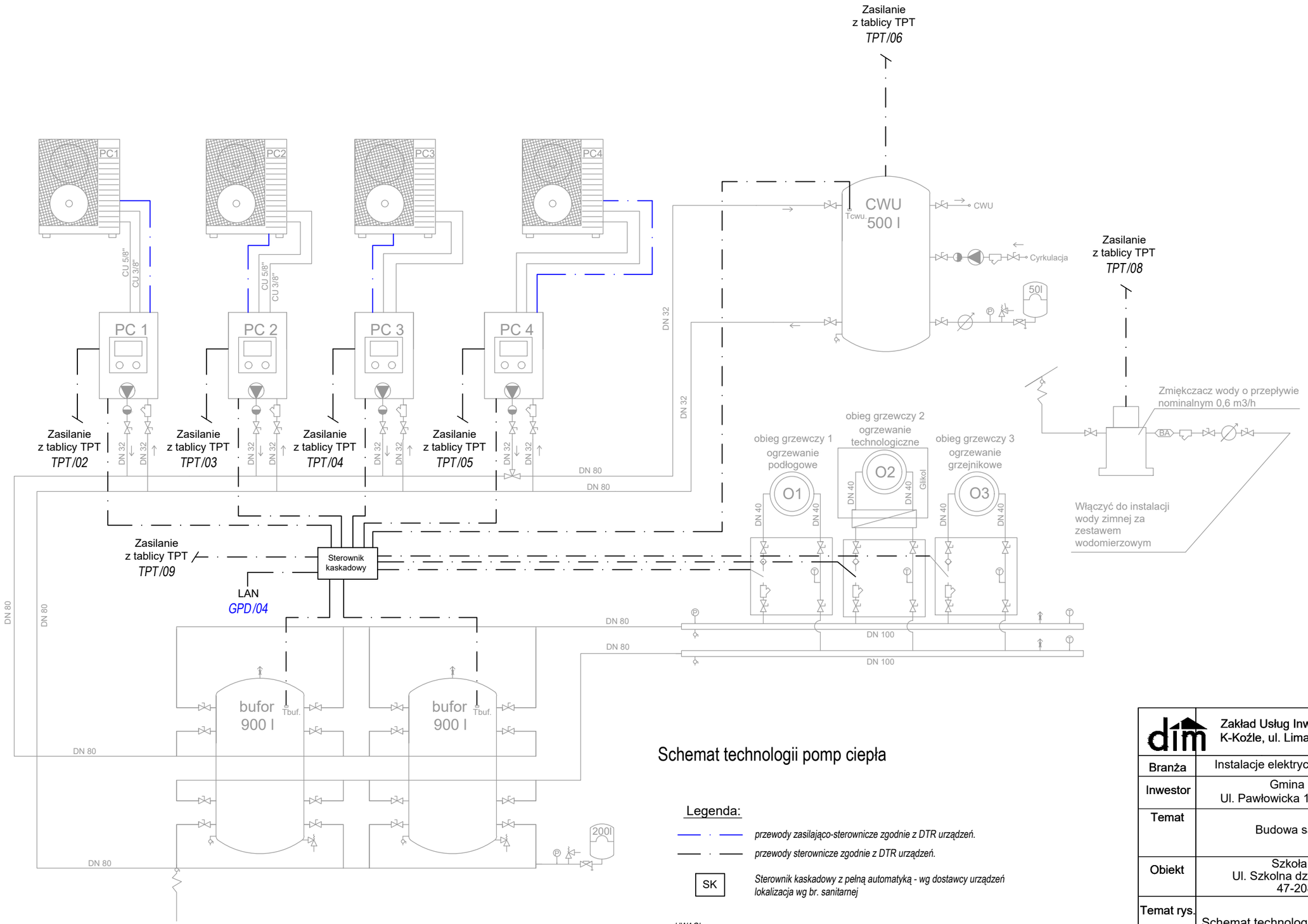

Schemat technologii pomp ciepła

Legenda:

- *przewody zasilająco-sterownicze zgodnie z DTR urządzeń.*
- *przewody sterownicze zgodnie z DTR urządzeń.*
- SK — *Sterownik kaskadowy z pełną automatyką - wg dostawcy urządzeń lokalizacja wg br. sanitarnej*

UWAGI:
- Opracowanie stanowi projekt techniczny, prace należy poprzedzić odpowiednimi projektami wykonawczymi z danej branży.
- Urządzenia branży sanitarnej zasilane będą z wydzielonych obwodów tablicy elektrycznej TPT. Instalację dla urządzeń wykonać zgodnie z DTR urządzeń.
- Podejścia do urządzeń prowadzić w rurkach elektroinstalacyjnych sztywnych.

dim	Zakład Usług Inwestycyjnych DIM sp. z o.o. K-Koźle, ul. Limanowskiego 1 tel. 4824800		
Branża	Instalacje elektryczne	Stadium	PT
Inwestor	Gmina Reńska Wieś Ul. Pawłowicka 1, 47-208 Reńska Wieś		
Temat	Budowa sali gimnastycznej		
Obiekt	Szkoła Podstawowa Ul. Szkolna dz.nr 1094, 255/5, 255/6, 47-208 Większyce		
Temat rys.	Schemat technologii pomp ciepła		
Projektant	mgr inż. Sebastian Penar upr.nr PDK/0016/PWOE/15 Specjalność elektryczna	Podpis	wrzesień 2022
			Skala 1:100
Sprawdził	mgr inż. Radosław Rychel upr.nr PDK/0017/PWOE/15 Specjalność elektryczna	Podpis	Rys. nr E-13